NEL 1K DK DD BU	
PRODUCTION DATE	PACKING CODE

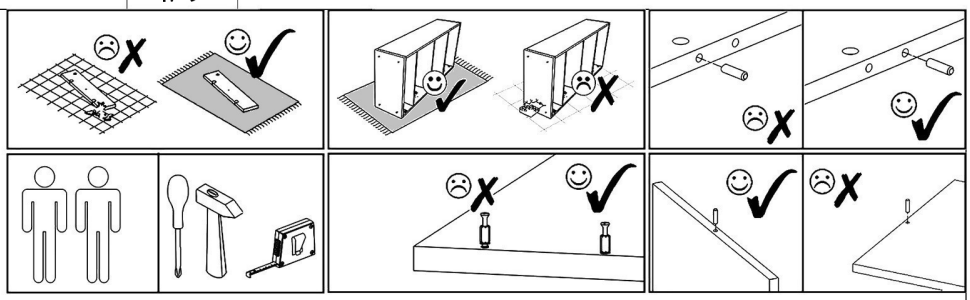

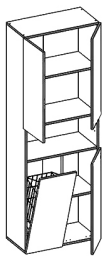

NEL 1K DK BU

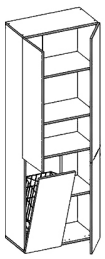

NEL 1K DD BU

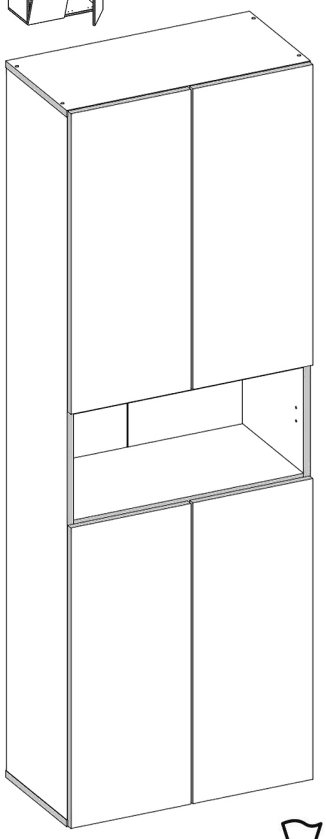

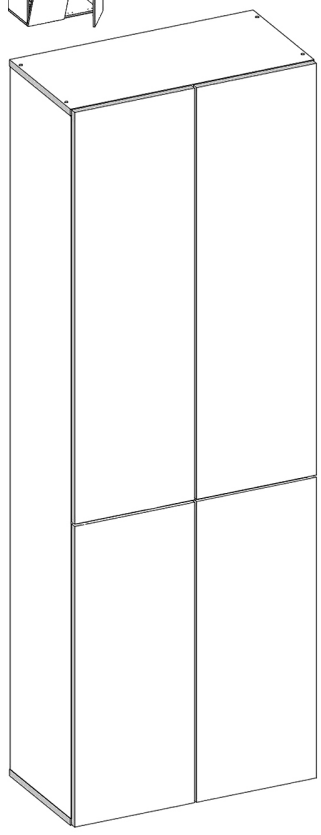

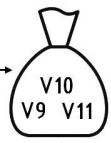

V9 x1	V10 x4	V11 3,5x16mm x4				
V32 L=977mm x1	A1 ZP x8	V7 x4	B3 K ø7-8/5mm x4	B3 G ø7-8/5mm x4	B3 B ø7-8/5mm x4	
F1 7x50mm x8	F3 Hex 4mm x1	V26 x1	T1 x4	Z1 x80	V15 x5	V16 5x16mm x8
V13 x1	V23 5.5x10.5mm x2	E1 8x30mm x12	M1 12x15mm x8	N1 L=35mm x8	S1 3,5x16mm x30	S6 2,5x20mm x5

IM241202

NEL 1K DK DD BU	
PRODUCTION DATE	PACKING CODE

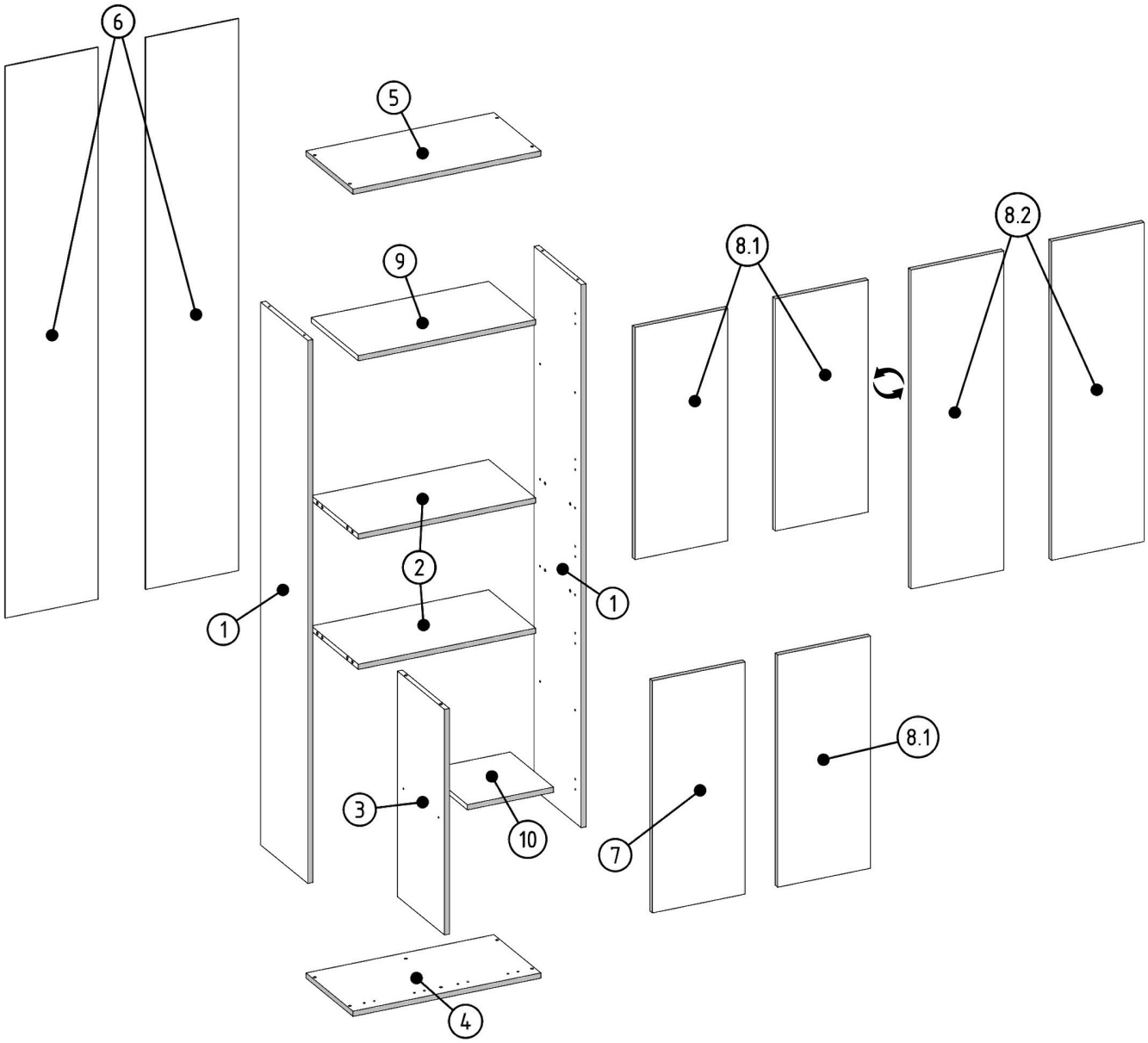

000234	8.2	2
000166	8.1	3
000022	10	1
000444	9	1
000165	7	1
000262	6	2
000037	5	1
000036	4	1
000446	3	1
000023	2	2
000260	1	2
ID	NUMBER	QUANTITY

N1	V16	V23
		
L=35mm x4	5x16mm x2	5,5x10,5mm x2

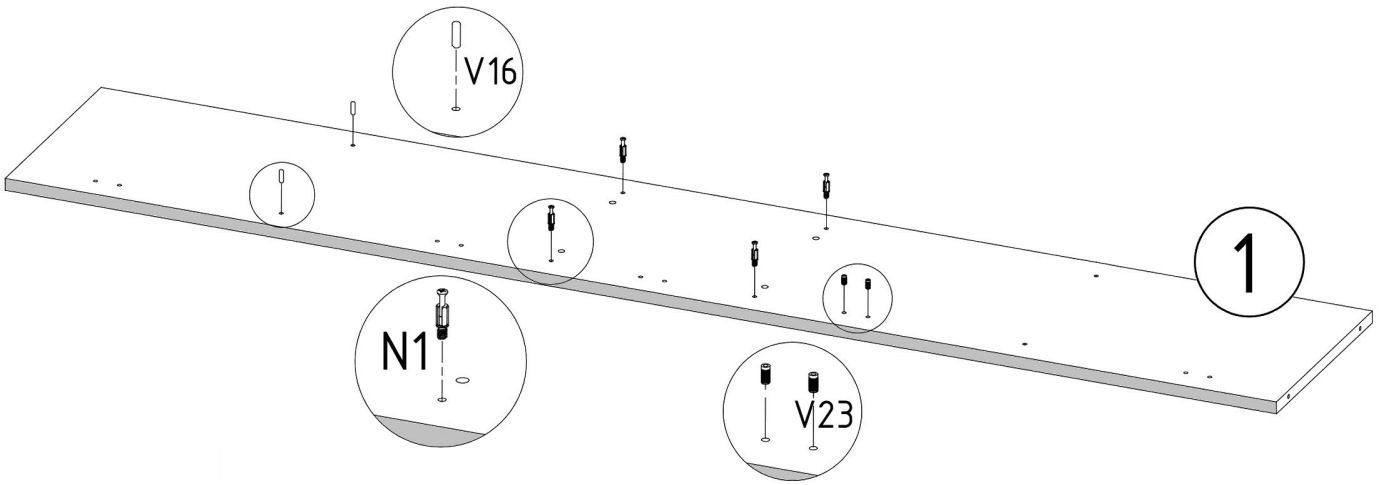

NEL 1K DK BU	NEL 1K DD BU
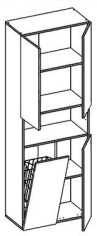	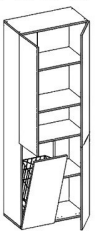

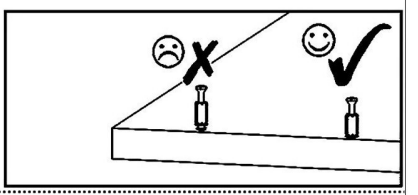

N1	V16
	
L=35mm x4	5x16mm x4

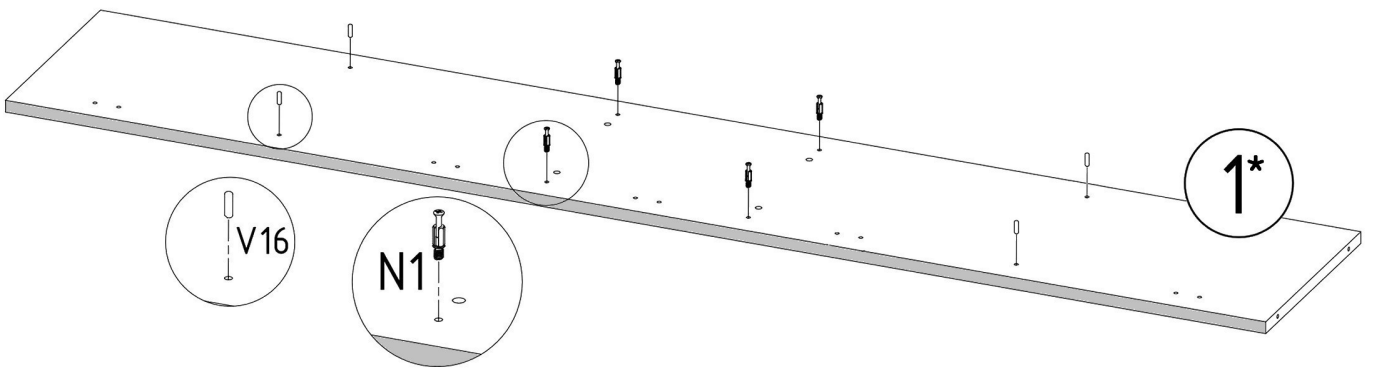

NEL 1K DK BU	NEL 1K DD BU
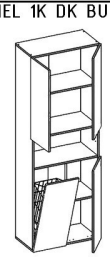	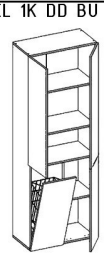

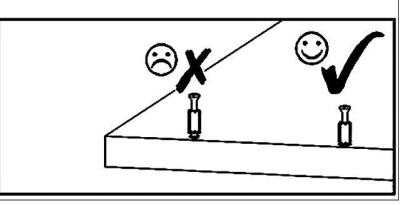

M1	E1
	
12x15mm x8	8x30mm x8

x2

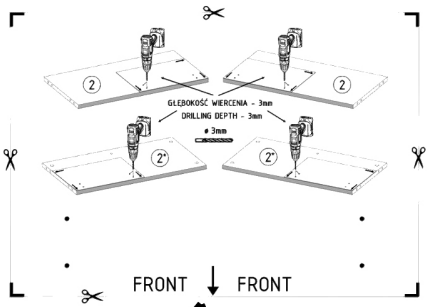

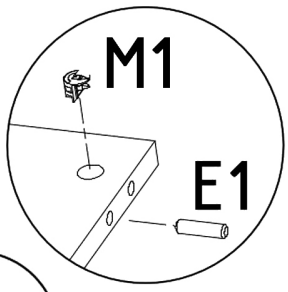

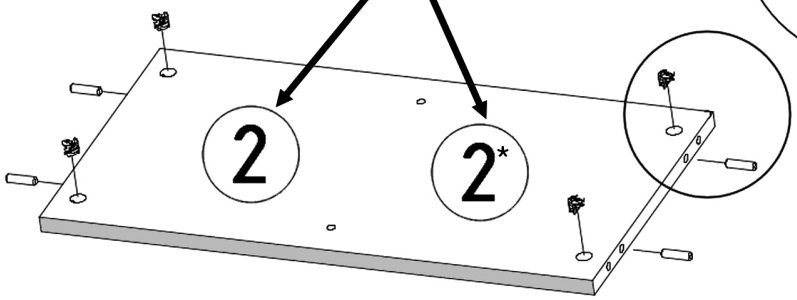

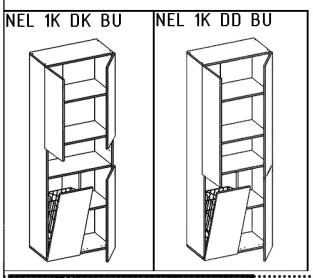

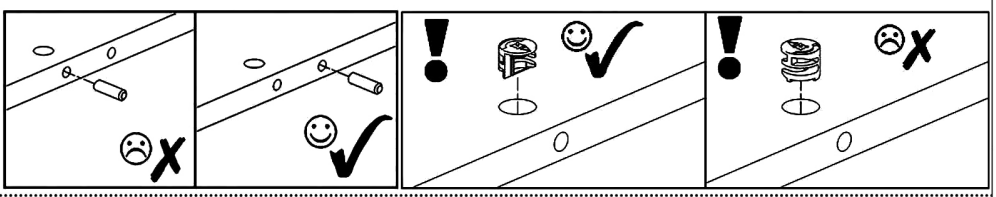

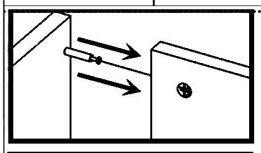

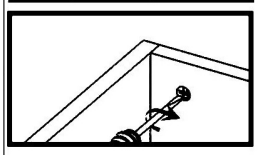

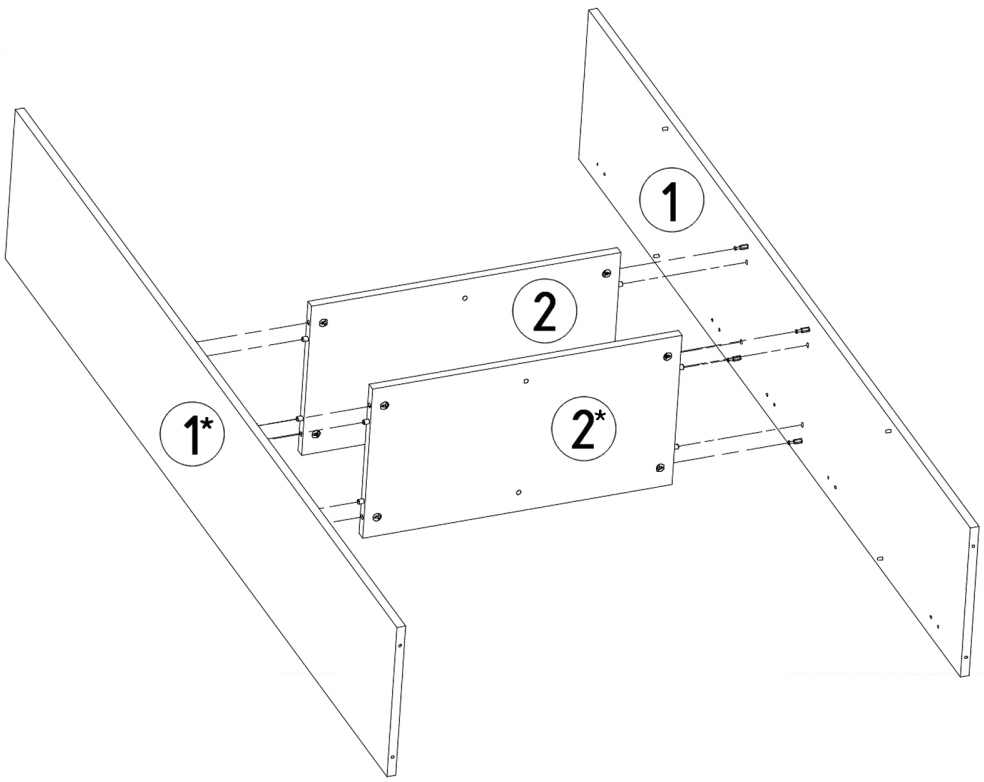

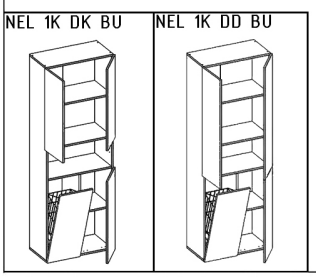

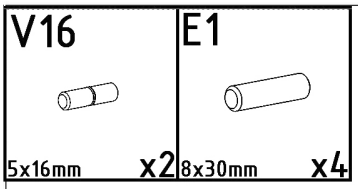
V16
5x16mm
x2
E1
8x30mm
x4

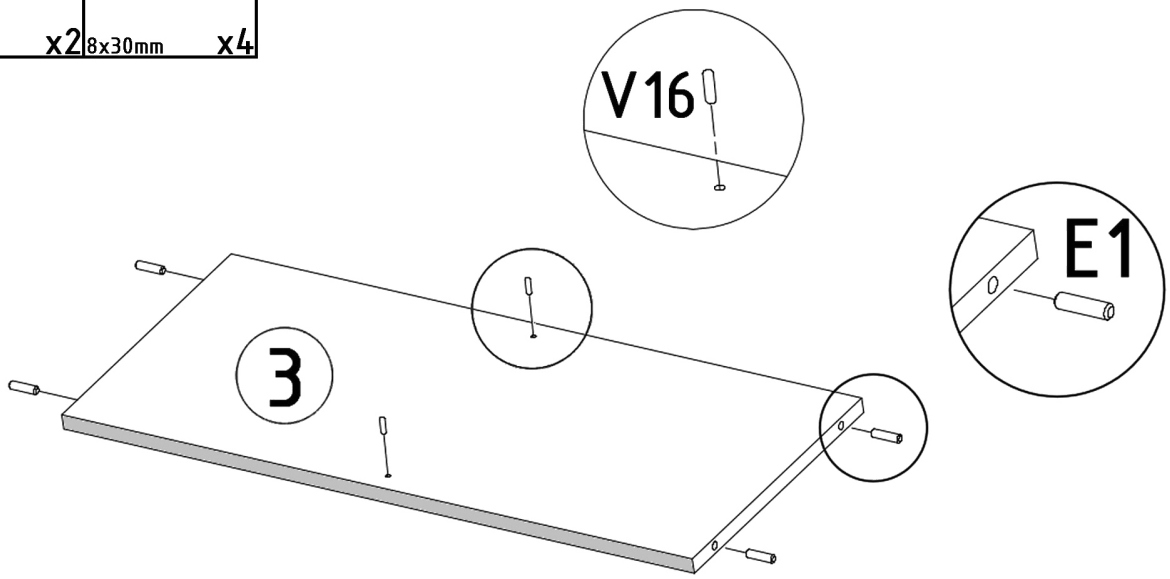
V16
E1
3

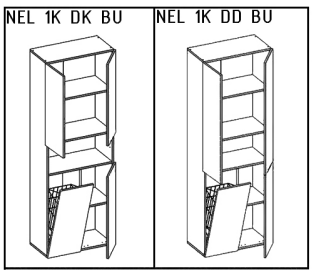
NEL 1K DK BU
NEL 1K DD BU

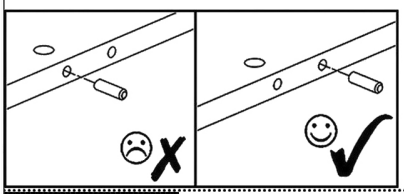

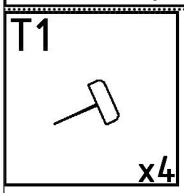
T1
x4

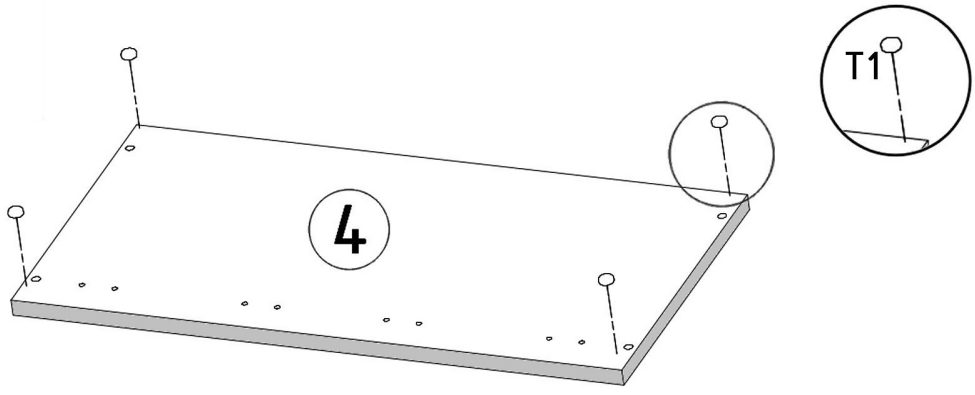
T1
4

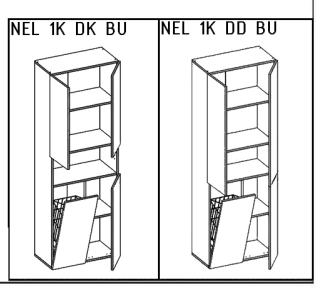
NEL 1K DK BU
NEL 1K DD BU

F1



7x50mm x8

F3

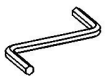

Hex 4mm



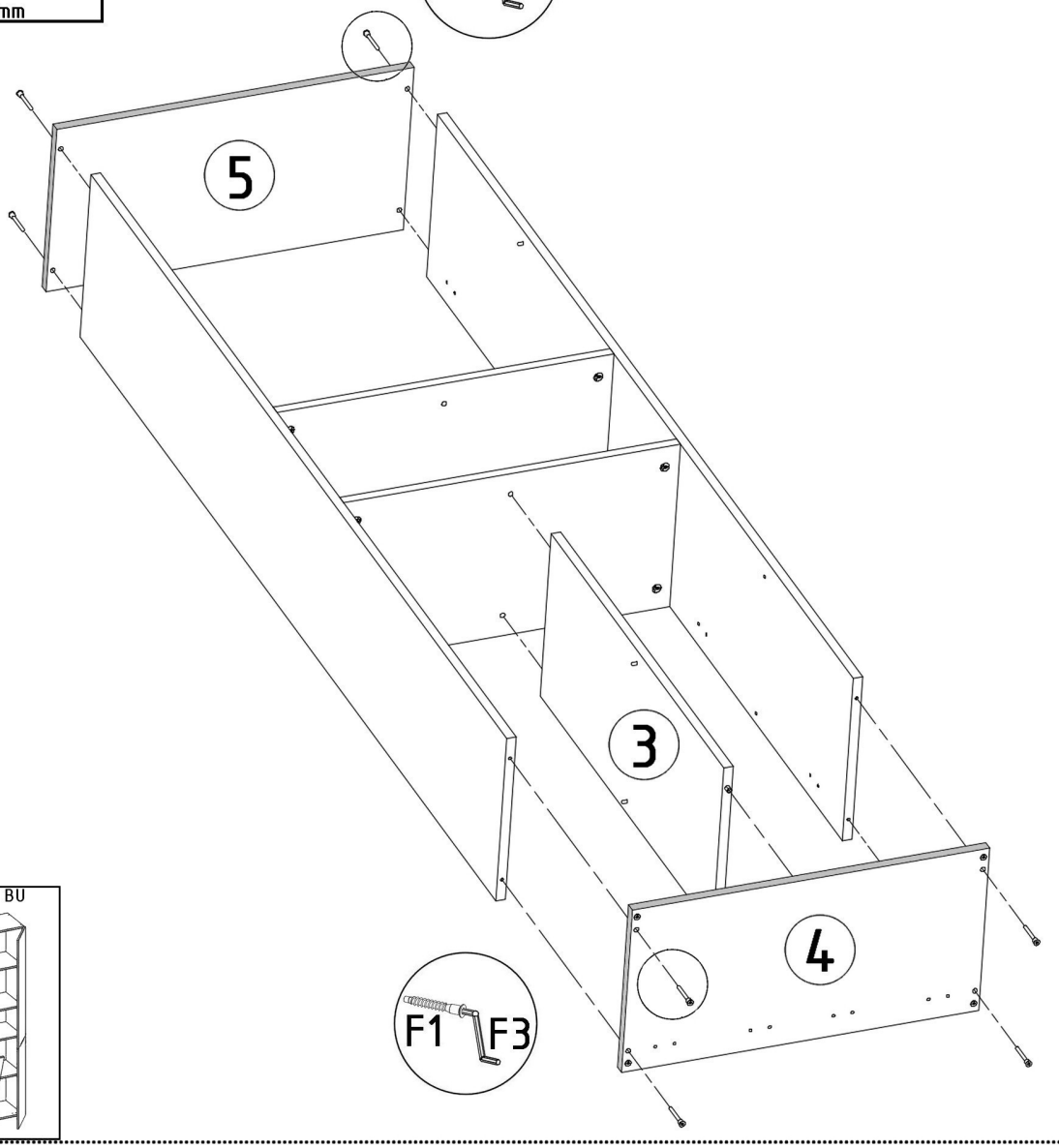

NEL 1K DK BU

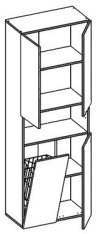

NEL 1K DD BU

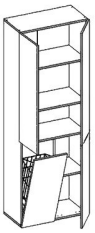

V32



L=977mm x1

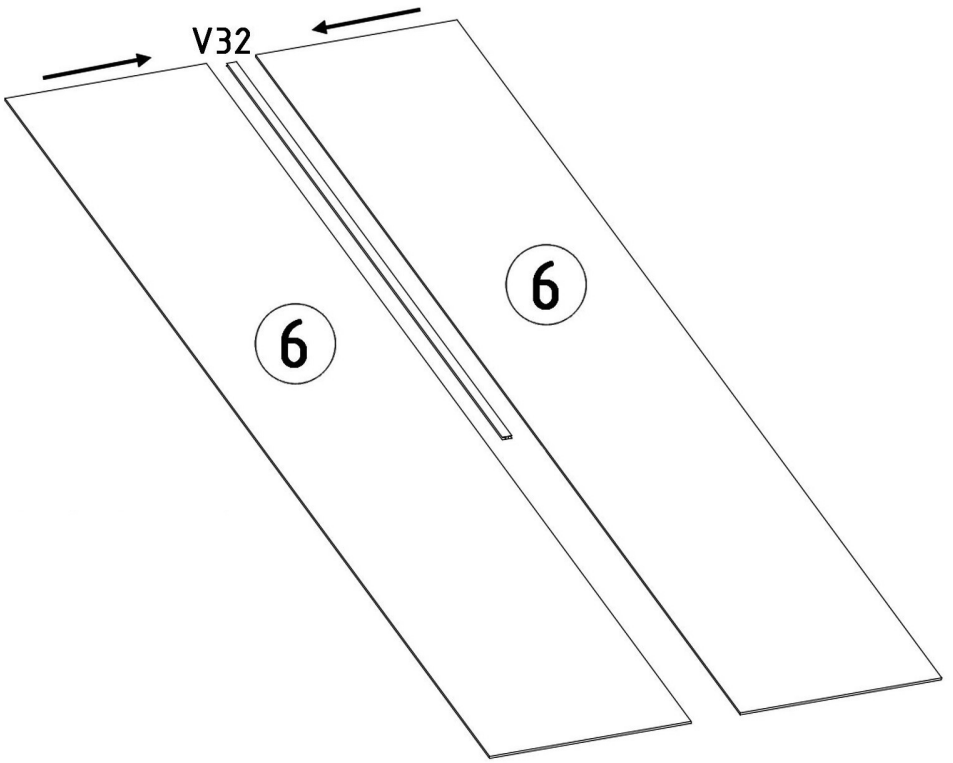

NEL 1K DK BU

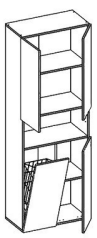

NEL 1K DD BU

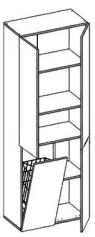

Z1	V15	S6
x80	x5	2,5x20mm x5

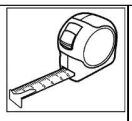

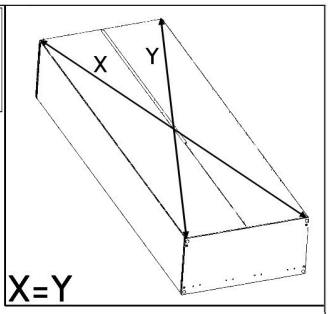

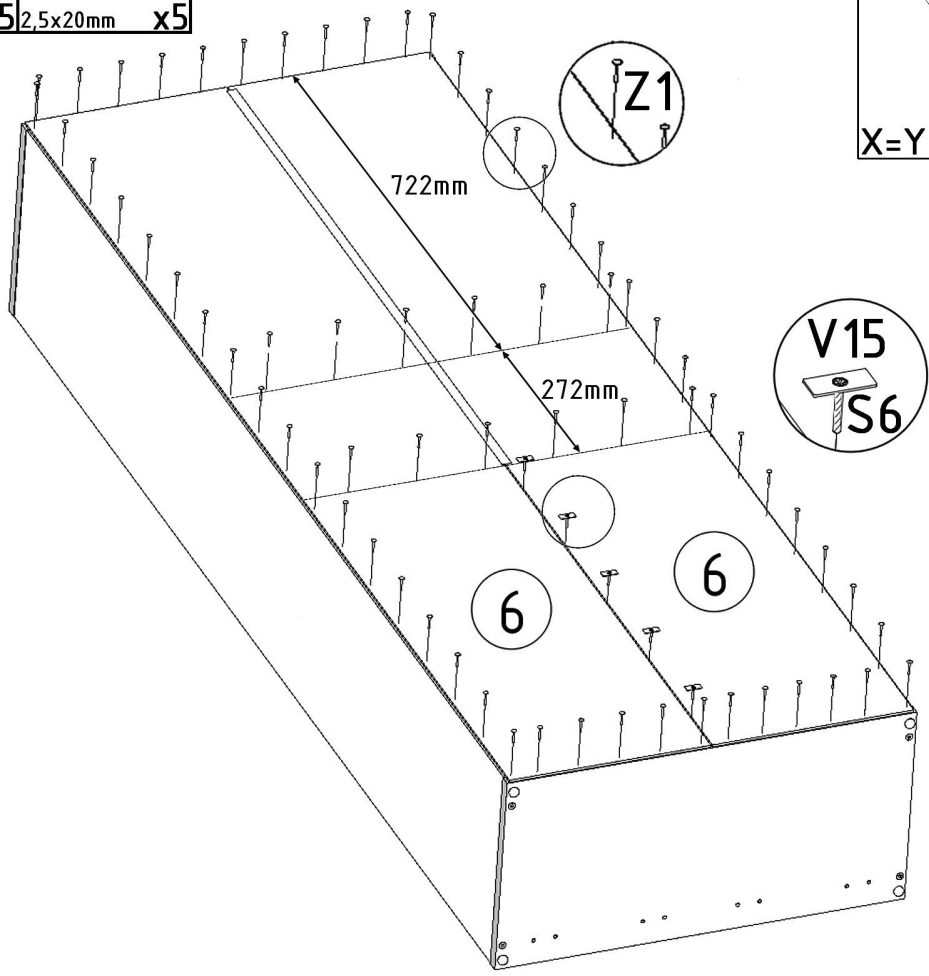

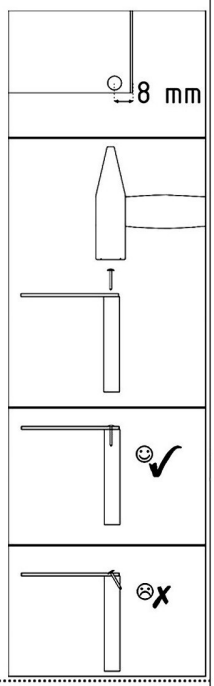

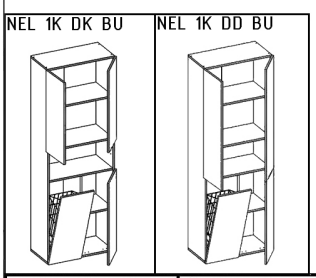

A1	S1	V26	V9	V10	V11
ZP x2	3,5x16mm x6	x1	x1	x4	3,5x16mm x4

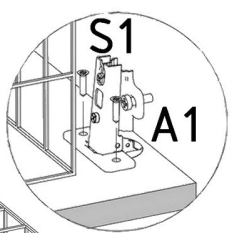

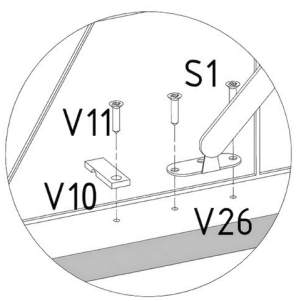

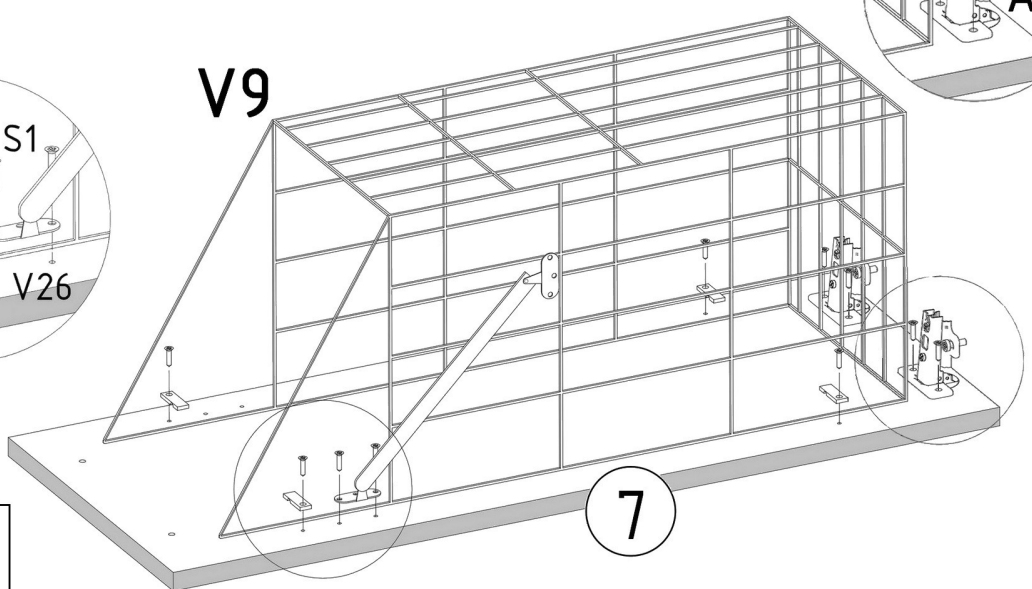

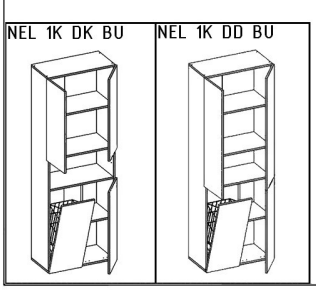

A1	S1
ZP x6	3,5x16mm x12

x3

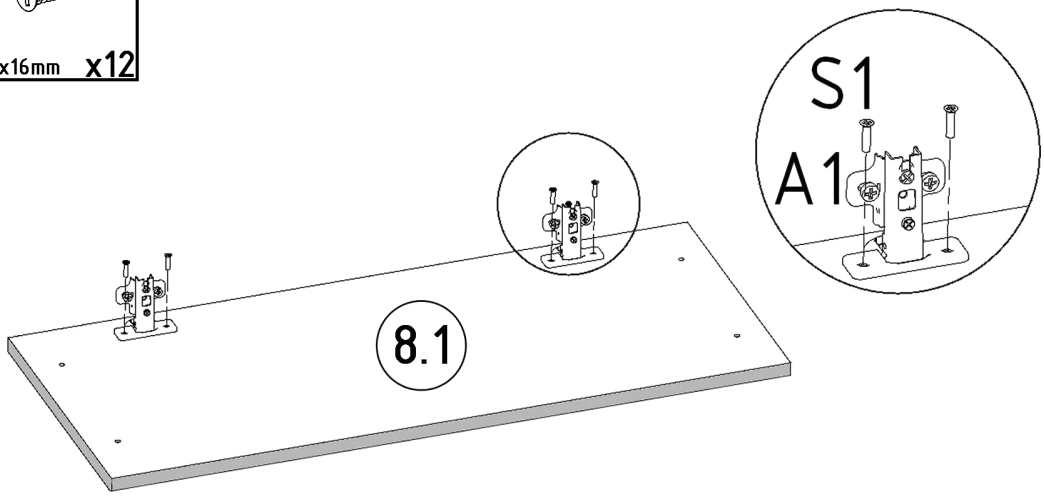

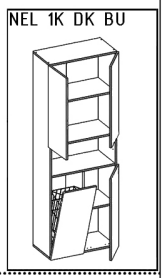

A1	S1
ZP x2	3,5x16mm x4

x1

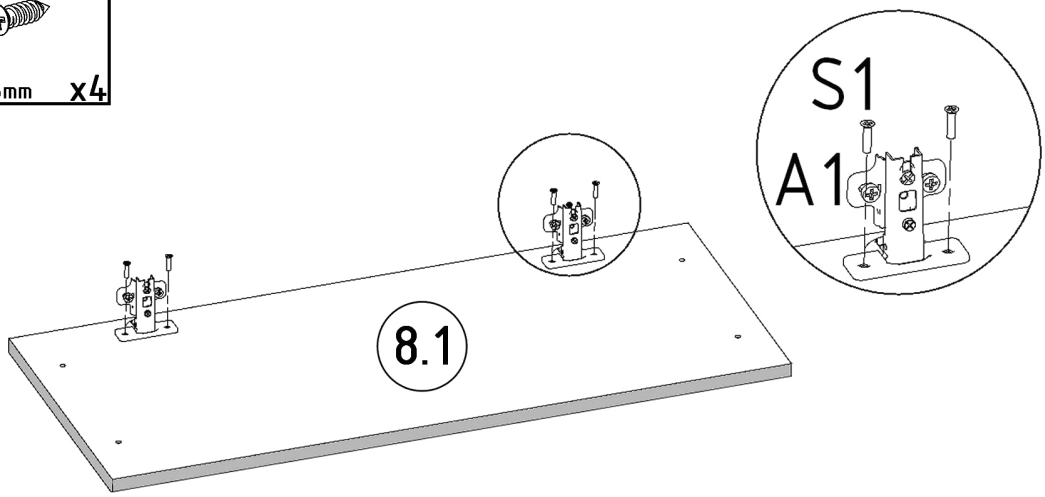

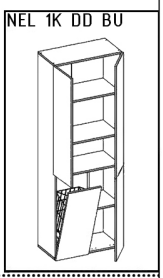

A1	S1
ZP x4	3,5x16mm x8

x2

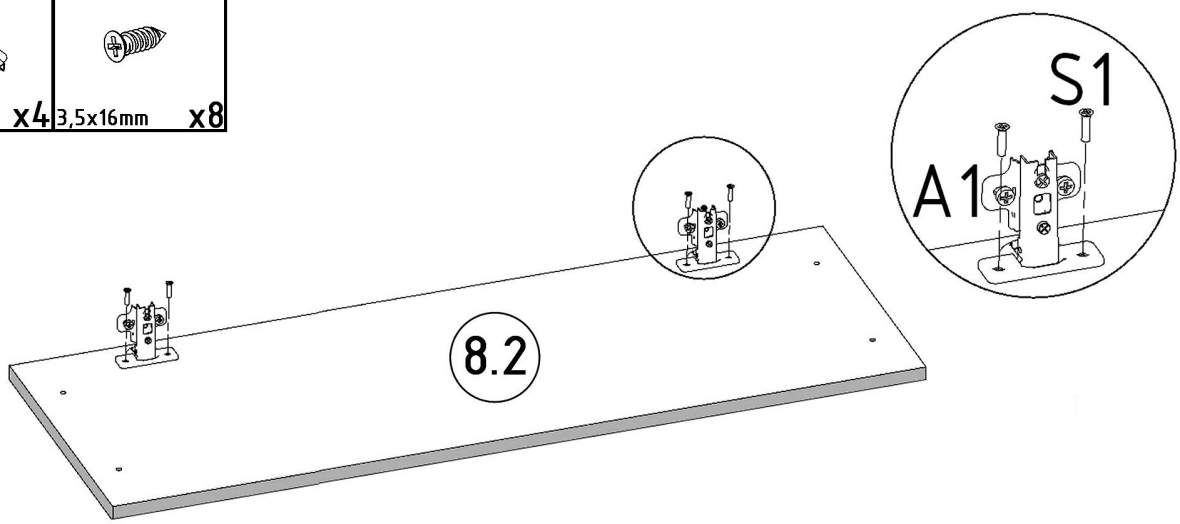

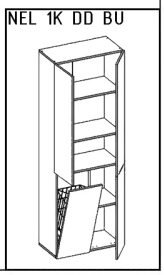

V7	S1	V13	B3
x4	3,5x16mm x10	x1	ø 7-8/5mm x4

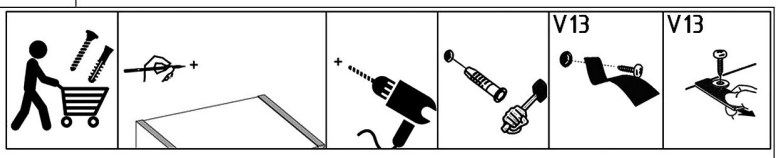

NEL 1K DK BU

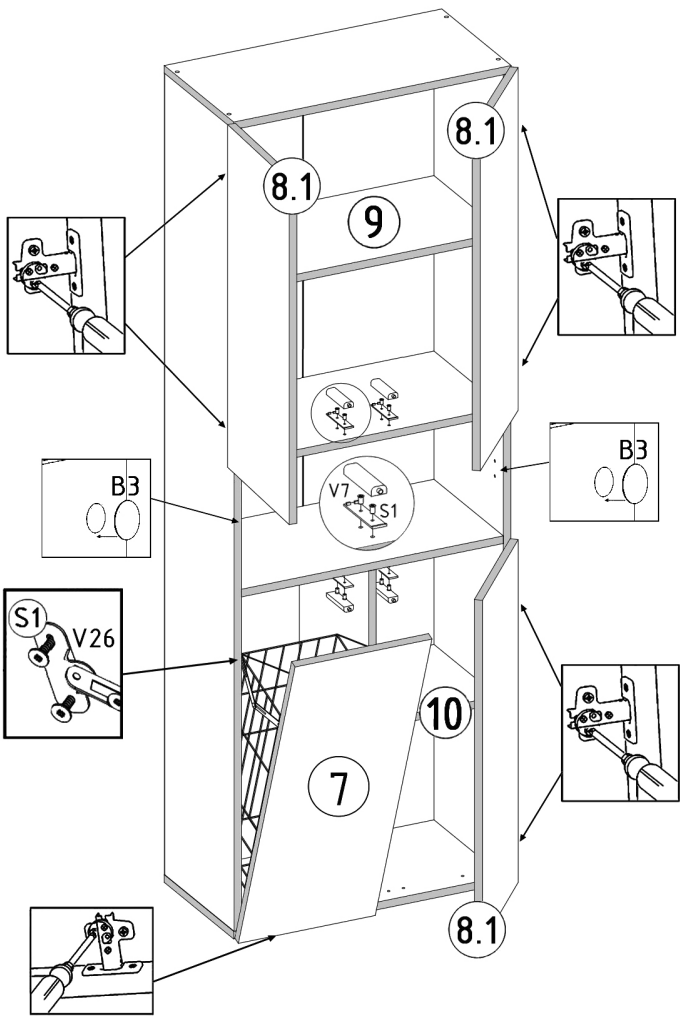

NEL 1K DD BU

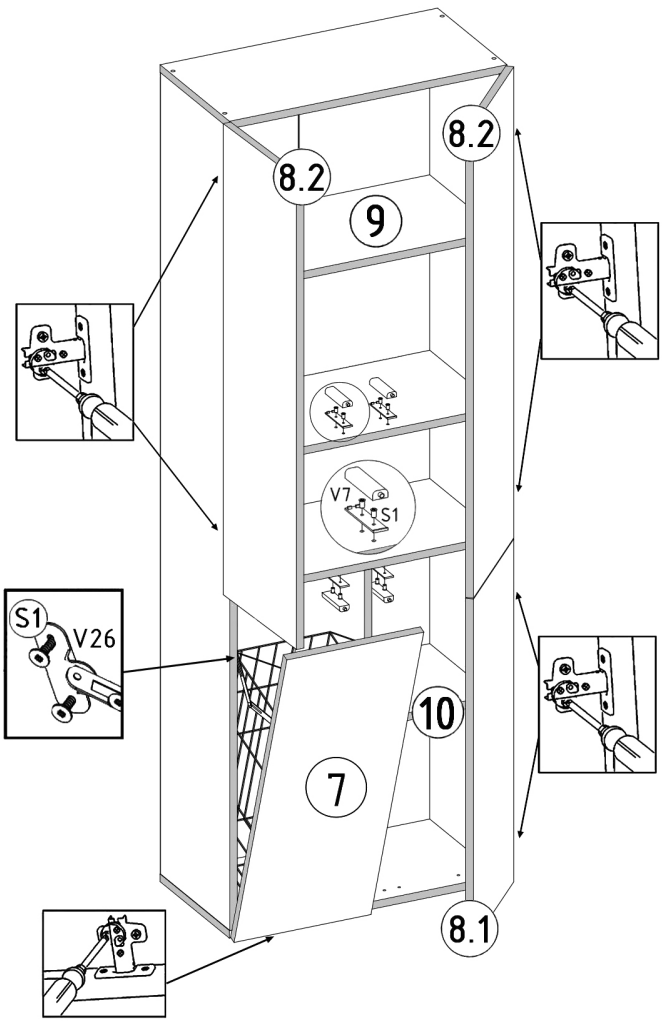

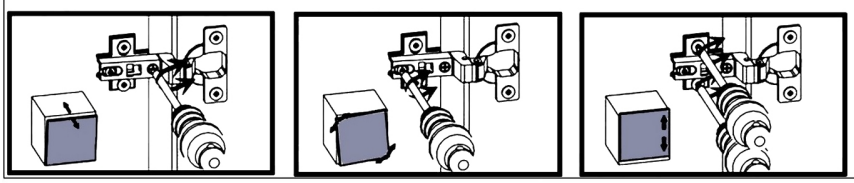

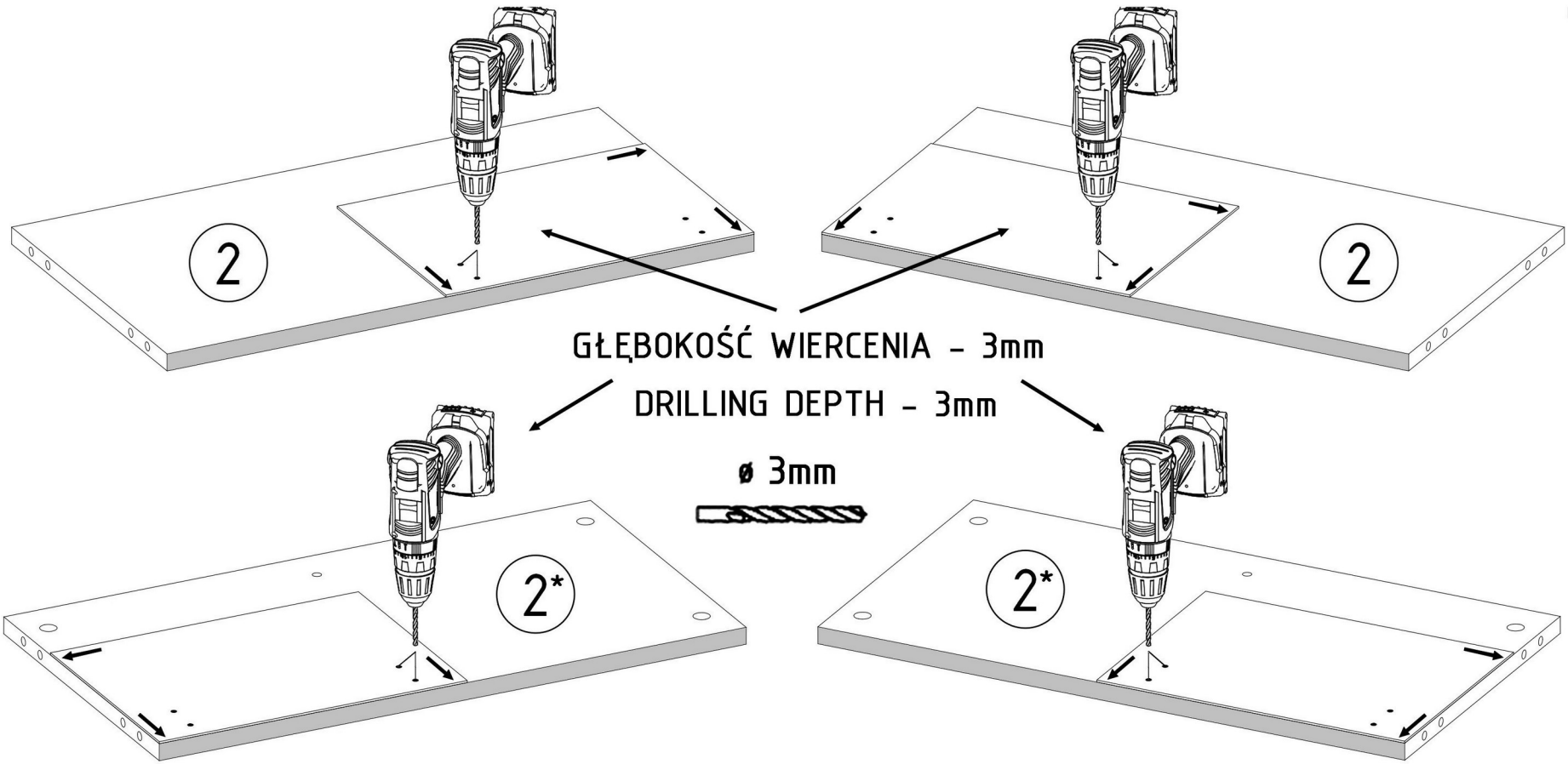
2
2
GŁĘBOKOŚĆ WIERCENIA - 3mm
DRILLING DEPTH - 3mm
ø 3mm
2*
2*

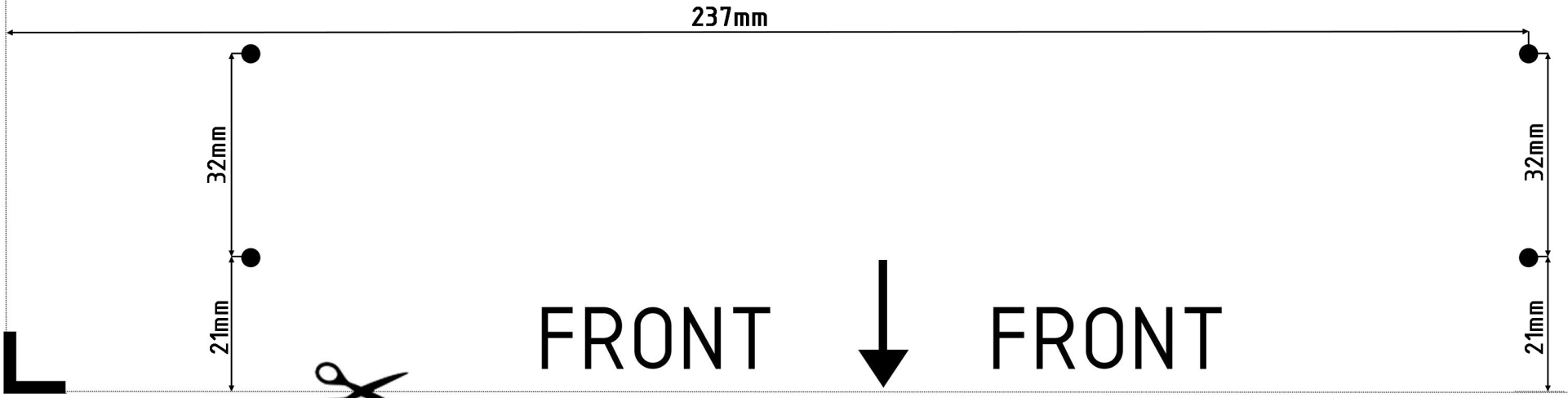
237mm
32mm
21mm
32mm
21mm
FRONT
FRONT

NEL_R20

PRODUCTION DATE	PACKING CODE

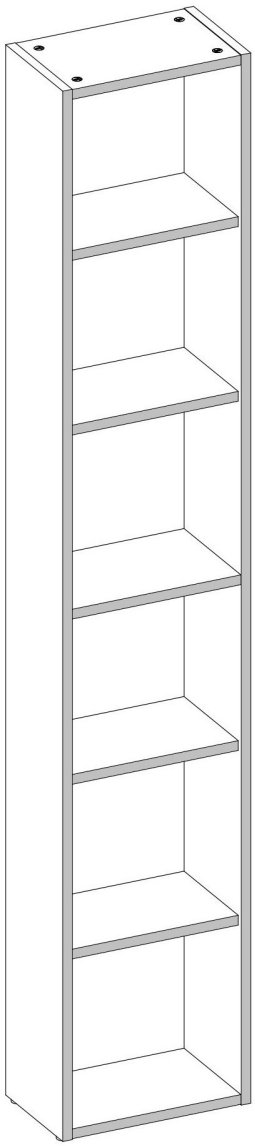

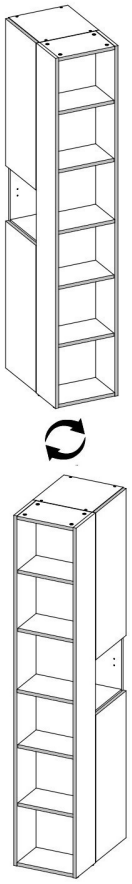

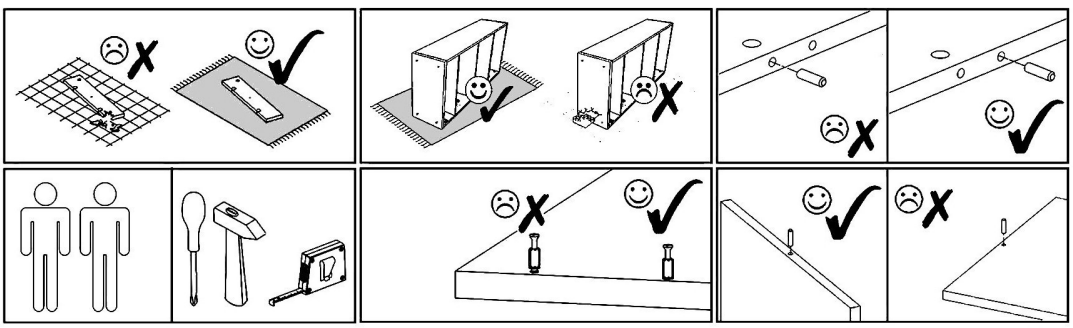

V16	N1	M1	S1	V25	T1	E1
L=16mm x16	L=35mm x12	12x15mm x12	3,5x16mm x8	x4	x4	8x30mm x12

IM261002

NEL_R20

PRODUCTION DATE	PACKING CODE

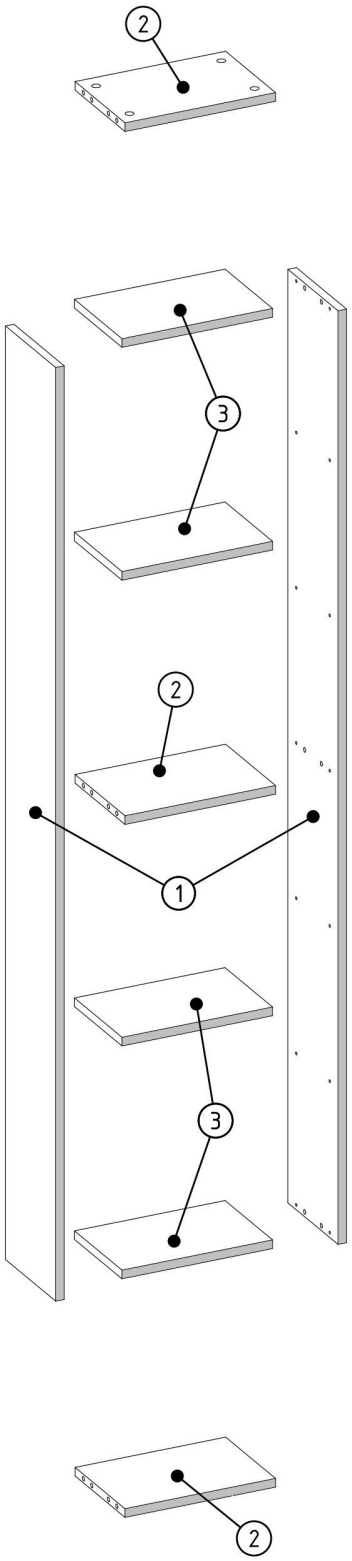

002411	3	4
002410	2	3
002412	1	2
ID	NUMBER	QUANTITY

V16	N1	T1
		
5x16mm x16	L=35mm x12	x4

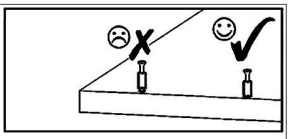

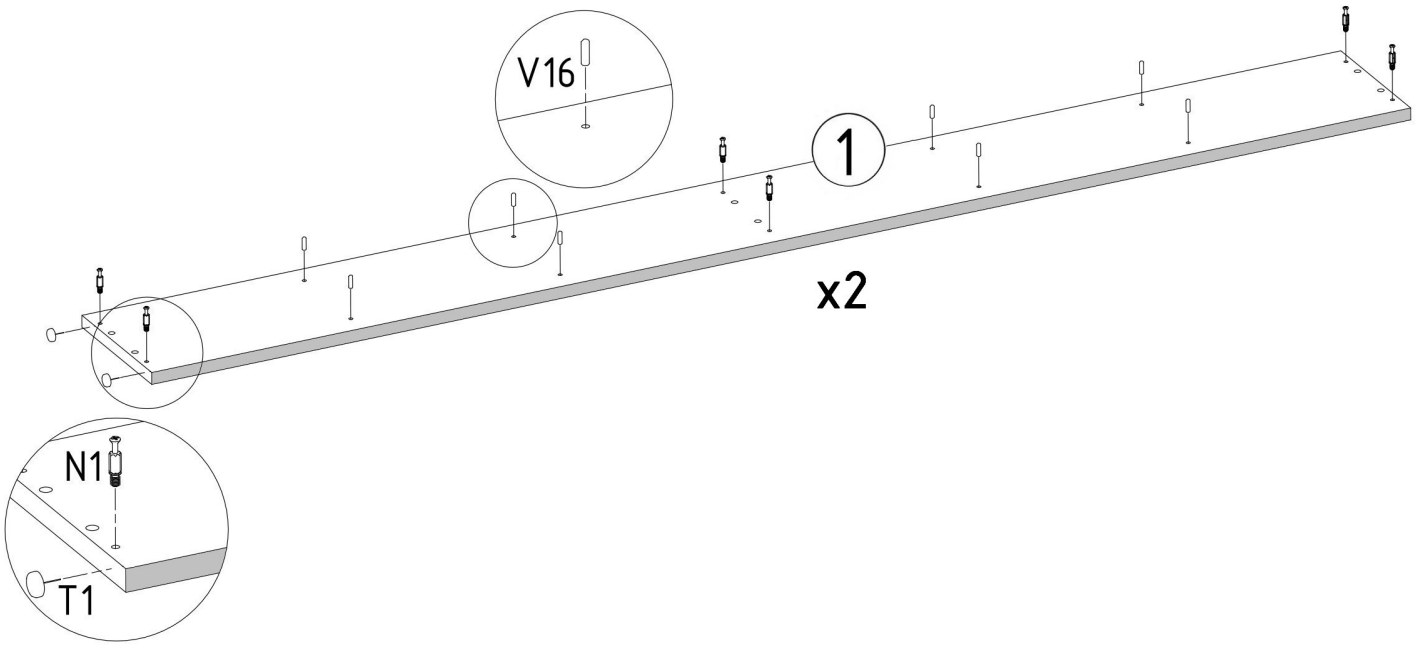

E1	M1
	
8x30mm x12	12x15mm x12

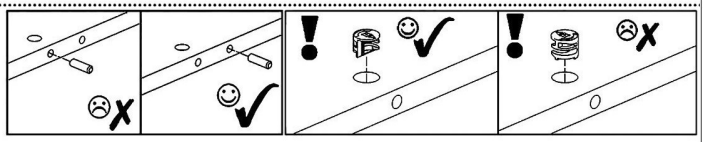

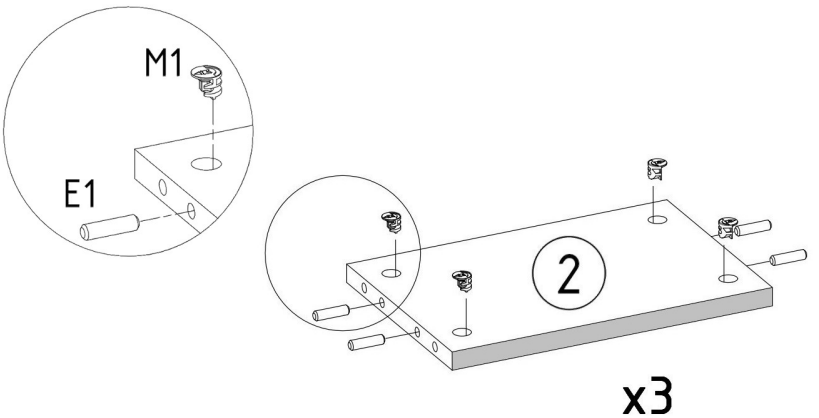

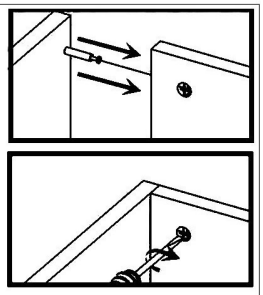

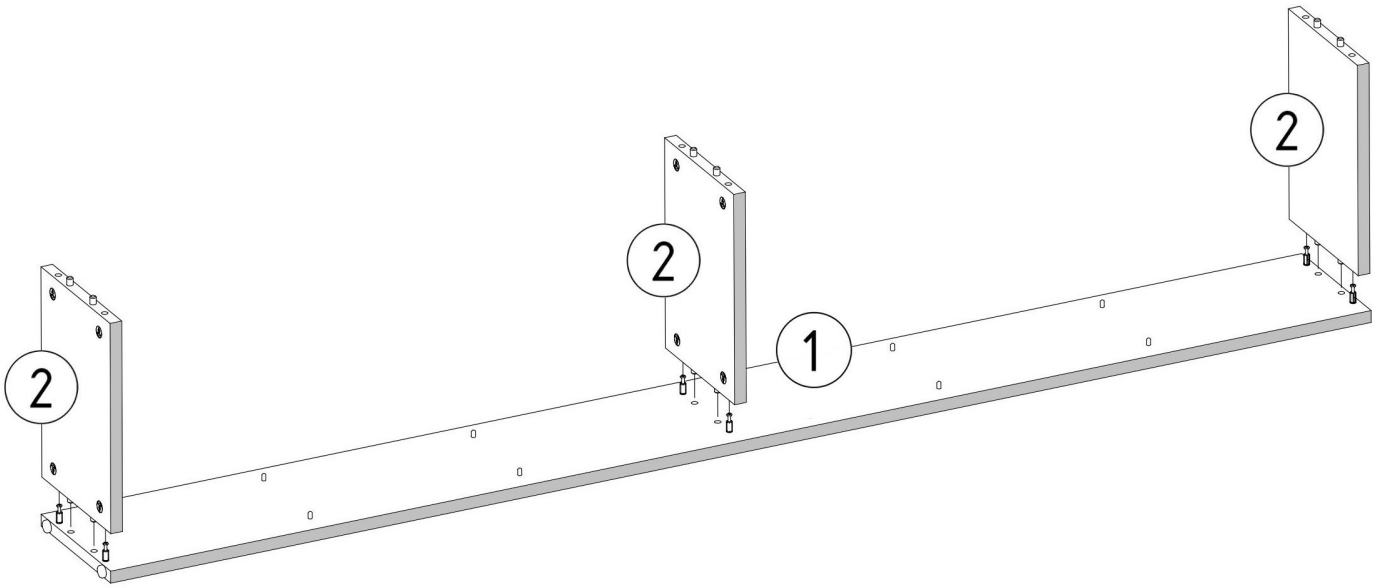
2
2
1
2

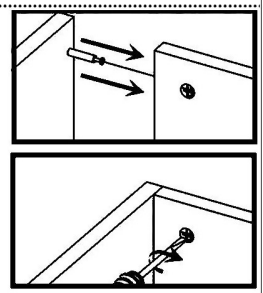

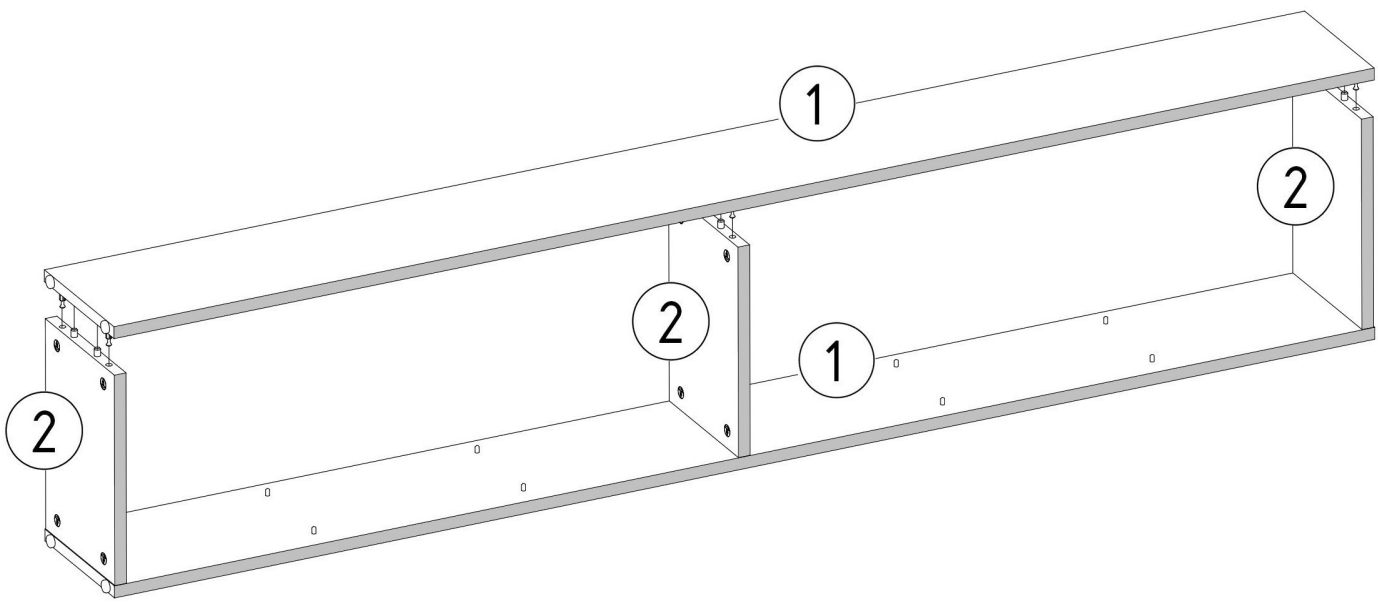
1
2
2
1
2

V25	S1
	
x4	3,5x16mm x8

